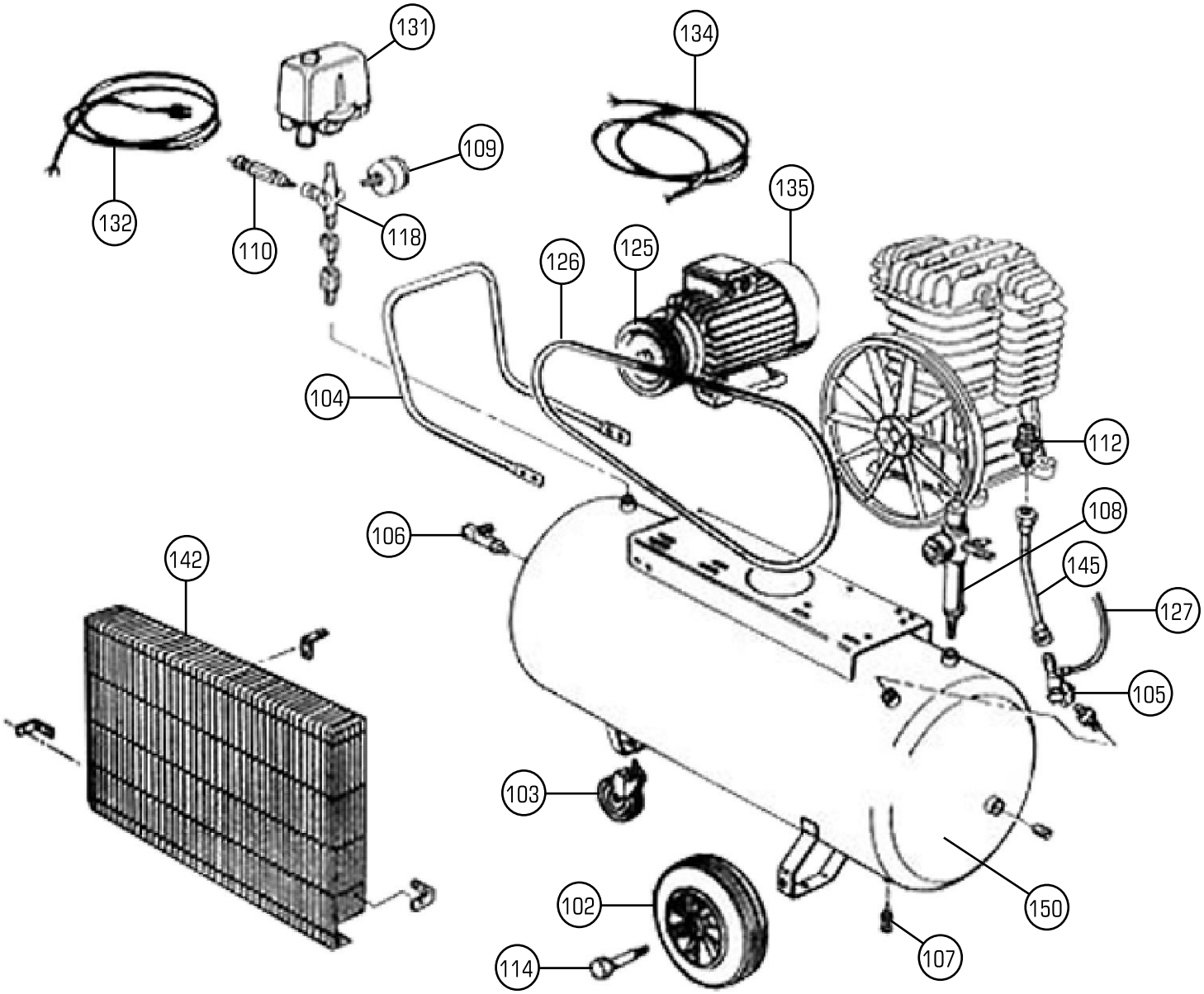

SERWIS

KUPCZYK

PROFI AIR COMPRESSOR

DOKUMENTACJA TECHNICZNO - RUCHOWA KOMPRESORA

KK 620/270

KK 620/270

nr części	kod części	opis części	spare description	jednostka	ilość	modyfikacje
108	9051002	REDUKTOR CIŚNIENIA	PRESSURE REDUCER	PZ	1	02.01.2005
108	9051091	REDUKTOR CIŚNIENIA	RID.PU4 1/2 2R UNIVER.1/4	PZ	1	
110	9049048	ZAWÓR BEZPIECZEŃSTWA	VALV.SIC.3/8 TA-W 11B C/CERT.	PZ	1	04.06.2000
110	9049063	ZAWÓR BEZPIECZEŃSTWA	SAFETY VALVE 3/8 TA-W 11B E/SP	PZ	1	
109	9052056	MANOMETR	PRESSURE GAUGE 50REAR 1/4 0/20	PZ	1	
114	9011023	NAKRĘTKA ŚRUBY KOŁA JEDNEGO	WHELL PIN 200 HEAD	PZ	2	
102	9042017	KOŁO JEZDNE	RUOTA 300 X 57 FORO 20 PLAST.	PZ	2	
103	9044012	PRZEDNIE KOŁO JEZDNE	RUOTA PIV.D125 H=149 Q=120KG	PZ	1	
106	9047005	ZAWÓR WYJŚCIOWY	TAP 1/2" MF	PZ	1	02.01.2005
106	9047020	ZAWÓR WYJŚCIOWY	RUB.ATTACCO UNIVERSALE 1/2"M	PZ	1	
105	9048011	ZAWÓR ZWROTNY	NON RETURN VALVE 1"M 3/4"M	PZ	1	
107	9053063	ZAWÓR SPUSTU KONDENSATU	DRAIN TAP 3/8"	PZ	1	
104	9083283	UCHWYT	MANIGL.INT 200 BS.9083140 ZNT.	PZ	1	
127	9270006	PRZEWÓD ODPOWIETRZAHJĄCY	RILSAN TUBE 4/6	MT	1,6	
142	8344000	OSŁONA KÓŁ PASOWYCH	PARAC.RT 90 ZN-NERO B50/59/600	PZ	1	
142	834400A	OSŁONA KÓŁ PASOWYCH	PARAC.RT90 ZN-NERO B50/600 NEW	PZ	1	
135	8470011	SILNIK ELEKTRYCZNY	MOT.HP 5,5 T V230/400 MEC 112	PZ	1	
134	9065033	KABEL ZASILAJĄCY	CABLE 4 X 1,5 X 1000	PZ	1	
126	9075008	PASEK KLINOWY	BELT A 72	PZ	2	
125	9076031	KOŁO PASOWE SILNIKA	PULLEY 180 X 2A HOLE 28	PZ	1	
118	9053550	TRÓJNIK CZTERODROŻNY	4 WAYS CONNECTION 150/500	PZ	1	
131	9063059	WYŁĄCZNIK CIŚNIENIA	PRESS.1/4" MDR3/11-R3/10	PZ	1	13.06.2004
131	9063123	WYŁĄCZNIK CIŚNIENIA	PRESS.1/4" 12B-6,3/10A NEMA	PZ	1	
132	9065002	KABEL ZASILAJĄCY	CABLE 4 X 1,5 X 2000	PZ	1	
145	9046483	RURKA MIEDZIANA	TUBO MAND.B.5900B/270 TC 18	PZ	1	
112	9053008	ZŁĄCZKA REDUKCYJNA	CONNECTION 3/4" 3/4"	PZ	1	
150	89XV510003	ZBIORNIK 270 LITRÓW	TANK 270 L	PZ	1	

www.kupczyk.pl