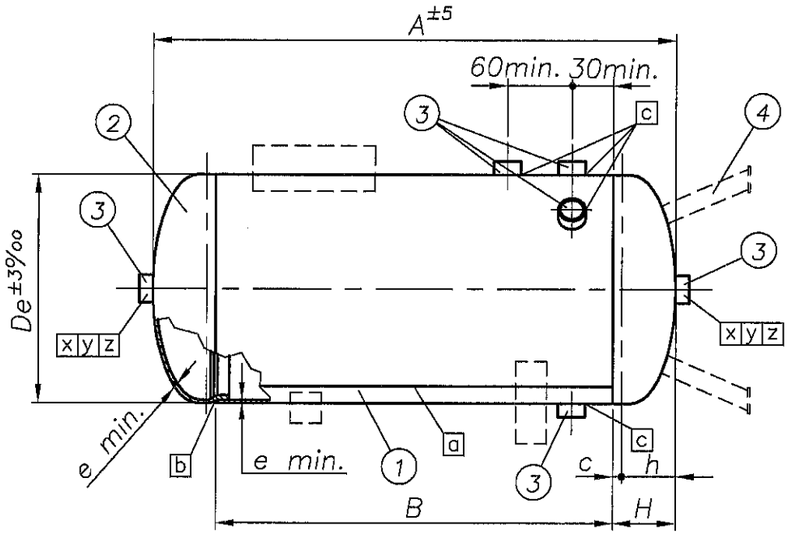

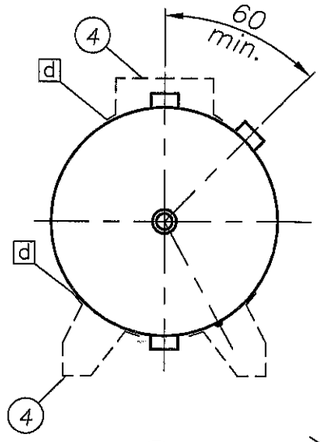

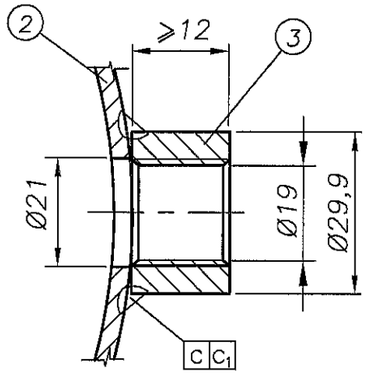

x

BOSSAGES SUR VIROLE				
dn	De	et	g min	d max
1/4"	17.2	1.5	2.5	13
3/8"	21.3	1.5	2.5	13
1/2"	26.9	1.5	2.5	20
3/4"	32.4	1.5	2.5	20
1"	40	2	3	20

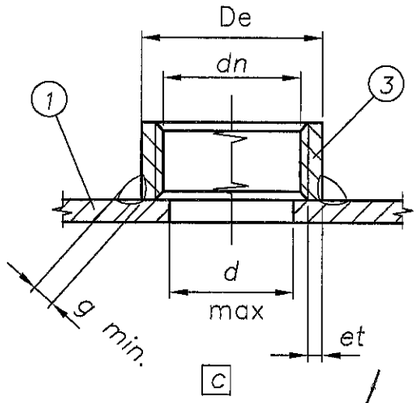

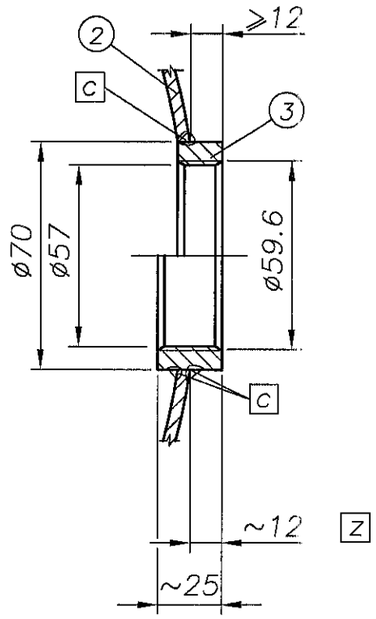

z

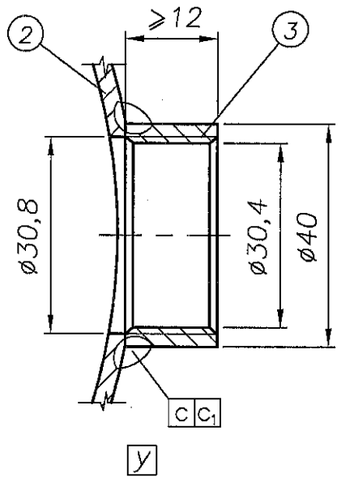

y

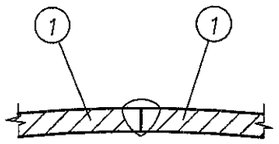

a

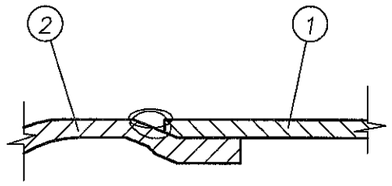

b

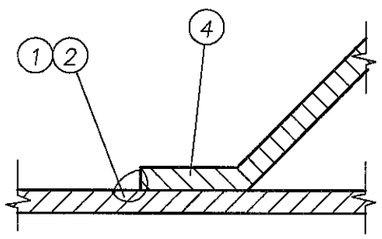

d

Visa:
☒ REVIEWED ☐ WITNESSED
Inspector: G. M. MASSA Date:

POS.	DESCRIPTION
1	VIROLE
2	FOND
3	BOSSAGES
4	CHARPENT.

MODES OPERATOIRES DE SOUDAGE			
	PROCEDE	PROD.D'APPORT	PROTECTION
a	M.A.G.	AWS A5.18 ER70S-6 ø1.2	Ar+CO
b	M.A.G.	EN440 G3Si1 ø1	$Ar+CO_2$
	U.P.	SFA 5.17 EM12K ø2	FLUX LINCOLN 780
c	M.A.G.	SFA 5.17 EM12K ø1	$Ar+CO_2$
c1	SOUDURE AVEC DECHARGE DE CONDENSATEUR		
d	M.A.G.	SFA 5.17 EM12K ø1	$Ar+CO_2$

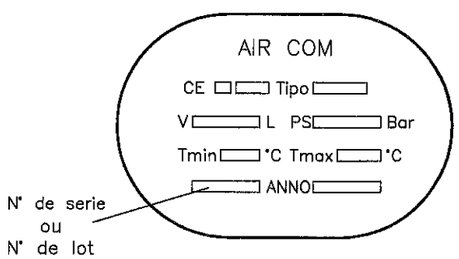

PLAQUE D'IDENTITE
(saudé sur fond ou virole)

-REVETEMENTS : NON PREVUS.

-CE PLAN COMPREND 3 ANNEXE :

N. 1 Liste de variantes
N. 2 Bossage sur virole
N. 3 Bossage sur les fondes

SRL AIR COM S.Pietro Mosezzo	RECIPIENT A PRESSION SIMPLE SELON LE DIRECTIVE 87/404/CEE	FAMILLE : AB PLAN AB000
	PE = 1.5 PS	Tmin. −10°C Tmax. +100°C
Rev. 0	SUREP. DE CORROSION C=0.25mm	CODE: CODAP 2000

C.P.M. ISTITUTO RICERCHE PROVE ANALISI S.r.l.
Via Artigiani, 63 - 25040 BIENNO (BS) - Tel. 0364/300342-300509 - Fax 300354

In esecuzione dell'articolo 10 della direttiva 87/404/CEE emendata, riguardante il ravvicinamento delle legislazioni degli stati membri relative ai recipienti semplici a pressione

C.P.M. Istituto Ricerche Prove Analisi S.r.l
Via Artigiani, 63
25040 BIENNO (BS)

autorizzato con decreto del Ministero dell'Industria del Commercio e dell'Artigianato in data 4 febbraio 1994, notificato sulla Gazzetta Ufficiale delle Comunità Europee con il n° CE - I - 0398

ATTRIBUISCE IL PRESENTE

ATTESTATO DI CERTIFICAZIONE CE DI TIPO
No 08.71159/C/PS

AL BENEFICIARIO:

- Fabbricante:	**AIR COM Srl**
- Richiedente:	**Dott.Ing.Conti**
- Indirizzo:	Via D. Alighieri, 8 - San Pietro Mosezzo (NO)
- Luogo di fabbricazione:	Via Lama di Reno 56/6 – 40043 Lama di Reno di Marzabotto (BO)

PER LA FAMIGLIA DI RECIPIENTI SEMPLICI A PRESSIONE

Denominazione della famiglia: **AB**

CARATTERISTICHE DEL MODELLO RAPPRESENTATIVO

PS (in bar) : **11** V (in litri): **50** S(in mm): **2,35** (virola e fondi)

Materiale: **S235JRG2 – EN10025 (virola e fondi)**
T max (in °C): **+100** T min (in °C): **- 10**
Riferimento del modello rappresentativo: **AB 56X**
Riferimento del disegno del modello rappresentativo: **AB000 Rev.0**

CARATTERISTICHE DELLE VARIANTI DELLA FAMIGLIA

- Riferimenti di ogni variante della famiglia:	**Vedere allegato 1**
- Riferimento dei disegni di ogni variante della famiglia:	**Vedere allegato 1**

Risulta:
- dalla Documentazione Tecnica di Costruzione,
- dall'esame e dalle prove effettuate sotto la responsabilità dell'unità tecnica dedicata

che il modello di recipiente semplice a pressione rappresentativo della famiglia sopradescritta soddisfa ai requisiti essenziali di sicurezza della direttiva 87/404/CEE e può beneficiare del presente attestato.

Bienno, 22 Luglio 2008

Ing. Giovanni Michele Massa,
Il Responsabile dell'Unità Tecnica

Strada Urbano
Il Procuratore

Documento autenticato con timbro a secco
Questa attestazione è composta da tre pagine. Essa è stata rilasciata in due copie originali trasmesse al richiedente.
Non saranno forniti duplicati.

GROUPE apave

C.P.M. ISTITUTO RICERCHE PROVE ANALISI S.r.l.
Via Artigiani, 63 - 25040 BIENNO (BS) - Tel. 0364/300342-300509 - Fax 300354

ATTESTATO DI CERTIFICAZIONE CE DI TIPO N° 08.71159/C/PS del 22.07.2008
RECIPIENTI SEMPLICI A PRESSIONE DIRETTIVA 87/404/CEE

ALLEGATO N°1

RIFERIMENTI DI OGNI VARIANTE DELLA FAMIGLIA "AB" DI RECIPIENTI SEMPLICI A PRESSIONE E RELATIVI DISEGNI REV.0 DEL 22.07.2008

N°	Riferimenti di ogni variante	Riferimenti dei disegni di ogni variante
01	AB 56X (prototipo)	AB000 Rev.00
02	AB 56Y	AB000 Rev.00
03	AB 22X	AB000 Rev.00
04	AB 22Y	AB000 Rev.00
05	AB 26X	AB000 Rev.00
06	AB 26Y	AB000 Rev.00
07	AB 21X	AB000 Rev.00
08	AB 21Y	AB000 Rev.00
09	AB 23X	AB000 Rev.00
10	AB 23Y	AB000 Rev.00
11	AB 24X	AB000 Rev.00
12	AB 24Y	AB000 Rev.00
13	AB 27X	AB000 Rev.00
14	AB 27Y	AB000 Rev.00
15	AB 25X	AB000 Rev.00
16	AB 25Y	AB000 Rev.00
17	AB 28X	AB000 Rev.00
18	AB 28Y	AB000 Rev.00
19	AB 38X	AB000 Rev.00
20	AB 38Y	AB000 Rev.00
21	AB 39X	AB000 Rev.00
22	AB 39Y	AB000 Rev.00
23	AB 40X	AB000 Rev.00
24	AB 40Y	AB000 Rev.00
25	AB 42X	AB000 Rev.00
26	AB 42Y	AB000 Rev.00
27	AB 45X	AB000 Rev.00
28	AB 45Y	AB000 Rev.00
29	AB 50X	AB000 Rev.00
30	AB 50Y	AB000 Rev.00
31	AB 50Z	AB000 Rev.00
32	AB 52X	AB000 Rev.00
33	AB 52Y	AB000 Rev.00
34	AB 41X	AB000 Rev.00
35	AB 41Y	AB000 Rev.00
36	AB 49X	AB000 Rev.00
37	AB 49Y	AB000 Rev.00
38	AB 53X	AB000 Rev.00
39	AB 53Y	AB000 Rev.00
40	AB 54X	AB000 Rev.00

Ing. Giovanni Michele Massa,
Il Responsabile dell'Unità Tecnica

Documento autenticato con timbro a secco
Questa attestazione è composta da tre pagine. Essa è stata rilasciata in due copie originali trasmesse al richiedente.
Non saranno forniti duplicati.

GROUPE apave

C.P.M. ISTITUTO RICERCHE PROVE ANALISI S.r.l.
Via Artigiani, 63 - 25040 BIENNO (BS) - Tel. 0364/300342-300509 - Fax 300354

EC TYPE-EXAMINATION CERTIFICATE N° 08.71159/C/PS DATED July, 22 2008
SIMPLE PRESSURE VESSELS ACCORDING TO DIRECTIVE 87/404/CEE

ANNEX N°1

REFERENCE OF EACH VERSION OF FAMILY "AB" FOR PRESSURE SIMPLE VESSELS AND REFERENCE DRAWINGS

REV.0 dated Luly, 22 2008

N°	Reference of each version	Reference of the drawings of each version
41	AB 54Y	AB000 Rev.00
42	AB 51X	AB000 Rev.00
43	AB 51Y	AB000 Rev.00
44	AB 60X	AB000 Rev.00
45	AB 60Y	AB000 Rev.00
46	AB 55X	AB000 Rev.00
47	AB 55Y	AB000 Rev.00
48	AB 15X	AB000 Rev.00
49	AB 15Y	AB000 Rev.00
50	AB 16X	AB000 Rev.00
51	AB 16Y	AB000 Rev.00
52	AB 20X	AB000 Rev.00
53	AB 20Y	AB000 Rev.00
54	AB 11X	AB000 Rev.00
55	AB 11Y	AB000 Rev.00
56	AB 12X	AB000 Rev.00
57	AB 12Y	AB000 Rev.00
58	AB 18X	AB000 Rev.00
59	AB 18Y	AB000 Rev.00
60	AB 17X	AB000 Rev.00
61	AB 17Y	AB000 Rev.00
62	--	--
63	--	--
64	--	--
65	--	--
66	--	--
67	--	--
68	--	--
69	--	--
70	--	--
71	--	--
72	--	--
73	--	--
74	--	--
75	--	--
76	--	--
77	--	--
78	--	--
79	--	--
80	--	--

Ing. Giovanni Michele Massa,
Technical Area Dpt

THIS IS A TRASLATION ONLY THE ORIGINAL DOCUMENT IN ITALIAN LANGUAGE IS VALID.
Translation on 02/11/2003

GROUPE apave

C.P.M. ISTITUTO RICERCHE PROVE ANALISI S.r.l.
Via Artigiani, 63 - 25040 BIENNO (BS) - Tel. 0364/300342-300509 - Fax 300354

In execution of the article 10 of the directive 87/404/CEE admended, regarding the approximation of the legislations of the states members related to the simple pressure vessels

C.P.M. Istituto Ricerche Prove Analisi S.r.l
Via Artigiani, 63
25040 BIENNO (BS)

authorized with decree of Ministry of commerce and craft industry in date February 4 th 1994, notified on the Official publication of european comunity with number CE - I - 0398

ATTRIBUTES THE PRESENT

EC TYPE-EXAMINATION CERTIFICATE
No 07.71159/C/PS

APPLICANT:

- Manufacturer:	**AIR COM Srl**
- Applicant:	**Dott.Ing.Conti**
- Adress:	Via D. Alighieri, 8 - San Pietro Mosezzo (NO)
- Place of manufacture:	Via Lama di Reno 56/6 – 40043 Lama di Reno di Marzabotto (BO)

FOR THE FAMILY OF SIMPLE PRESSURE VESSELS

Family name: **AB**

CHARACTERISTICS OF THE REPRESENTATIVE PROTOTYPE

PS (bar) : **11** V (litres): **50** t (mm): **2,35** (shell and heads)
Material: **S235JRG2 – EN10025 (shell and heads)**
T max (°C): **+100** T min (°C): **-10**
Reference of the representative prototipe : **AB 56X**
Reference of the drawings of the representative prototipe: **AB000 Rev.0**

CHARACTERISTICS OF THE VARIANTS IN THE FAMILY

- Reference of each variant in the family:	**See annex 1**
- Reference of the drawings for each variant in the family:	**See annex 1**

It result from:
- The Technical construction file,
- The examination and tests carried out under the supervision of an authorized inspector

that the simple pressure vessel prototype representative of the family described above complies with the essential requirements of directive 87/404/EC and may be awarded this EC type –examination certificate.

Bienno July, 22 2008

Ing. Giovanni Michele Massa,
Techical Area Department

THIS IS A TRASLATION ONLY THE ORIGINAL DOCUMENT IN ITALIAN LANGUAGE IS VALID.
Translation on 02/11/2003

Sig. Urbano Strada,
The solicitor

GROUPE apave

C.P.M. ISTITUTO RICERCHE PROVE ANALISI S.r.l.
Via Artigiani, 63 - 25040 BIENNO (BS) - Tel. 0364/300342-300509 - Fax 300354

EC TYPE-EXAMINATION CERTIFICATE N° 08.71159/C/PS DATED July, 22 2008
SIMPLE PRESSURE VESSELS ACCORDING TO DIRECTIVE 87/404/CEE

ANNEX N°1

REFERENCE OF EACH VERSION OF FAMILY "AB" FOR PRESSURE SIMPLE VESSELS AND REFERENCE DRAWINGS REV.0 dated Luly, 22 2008

N°	Reference of each version	Reference of the drawings of each version
01	AB 56X (prototipo)	AB000 Rev.00
02	AB 56Y	AB000 Rev.00
03	AB 22X	AB000 Rev.00
04	AB 22Y	AB000 Rev.00
05	AB 26X	AB000 Rev.00
06	AB 26Y	AB000 Rev.00
07	AB 21X	AB000 Rev.00
08	AB 21Y	AB000 Rev.00
09	AB 23X	AB000 Rev.00
10	AB 23Y	AB000 Rev.00
11	AB 24X	AB000 Rev.00
12	AB 24Y	AB000 Rev.00
13	AB 27X	AB000 Rev.00
14	AB 27Y	AB000 Rev.00
15	AB 25X	AB000 Rev.00
16	AB 25Y	AB000 Rev.00
17	AB 28X	AB000 Rev.00
18	AB 28Y	AB000 Rev.00
19	AB 38X	AB000 Rev.00
20	AB 38Y	AB000 Rev.00
21	AB 39X	AB000 Rev.00
22	AB 39Y	AB000 Rev.00
23	AB 40X	AB000 Rev.00
24	AB 40Y	AB000 Rev.00
25	AB 42X	AB000 Rev.00
26	AB 42Y	AB000 Rev.00
27	AB 45X	AB000 Rev.00
28	AB 45Y	AB000 Rev.00
29	AB 50X	AB000 Rev.00
30	AB 50Y	AB000 Rev.00
31	AB 50Z	AB000 Rev.00
32	AB 52X	AB000 Rev.00
33	AB 52Y	AB000 Rev.00
34	AB 41X	AB000 Rev.00
35	AB 41Y	AB000 Rev.00
36	AB 49X	AB000 Rev.00
37	AB 49Y	AB000 Rev.00
38	AB 53X	AB000 Rev.00
39	AB 53Y	AB000 Rev.00
40	AB 54X	AB000 Rev.00

Ing. Giovanni Michele Massa,
Technical Area Dpt.

THIS IS A TRASLATION ONLY THE ORIGINAL DOCUMENT IN ITALIAN LANGUAGE IS VALID.
Translation on 02/11/2003

GROUPE apave

C.P.M. ISTITUTO RICERCHE PROVE ANALISI S.r.l.
Via Artigiani, 63 - 25040 BIENNO (BS) - Tel. 0364/300342-300509 - Fax 300354

ATTESTATO DI CERTIFICAZIONE CE DI TIPO N° 08.71559/C/PS del 22.07.2008
RECIPIENTI SEMPLICI A PRESSIONE DIRETTIVA 87/404/CEE

ALLEGATO N°1

RIFERIMENTI DI OGNI VARIANTE DELLA FAMIGLIA "AB" DI RECIPIENTI SEMPLICI A PRESSIONE E RELATIVI DISEGNI REV.0 DEL 22.07.2008

N°	Riferimenti di ogni variante	Riferimenti dei disegni di ogni variante
41	AB 54Y	AB000 Rev.00
42	AB 51X	AB000 Rev.00
43	AB 51Y	AB000 Rev.00
44	AB 60X	AB000 Rev.00
45	AB 60Y	AB000 Rev.00
46	AB 55X	AB000 Rev.00
47	AB 55Y	AB000 Rev.00
48	AB 15X	AB000 Rev.00
49	AB 15Y	AB000 Rev.00
50	AB 16X	AB000 Rev.00
51	AB 16Y	AB000 Rev.00
52	AB 20X	AB000 Rev.00
53	AB 20Y	AB000 Rev.00
54	AB 11X	AB000 Rev.00
55	AB 11Y	AB000 Rev.00
56	AB 12X	AB000 Rev.00
57	AB 12Y	AB000 Rev.00
58	AB 18X	AB000 Rev.00
59	AB 18Y	AB000 Rev.00
60	AB 17X	AB000 Rev.00
61	AB 17Y	AB000 Rev.00
62	--	--
63	--	--
64	--	--
65	--	--
66	--	--
67	--	--
68	--	--
69	--	--
70	--	--
71	--	--
72	--	--
73	--	--
74	--	--
75	--	--
76	--	--
77	--	--
78	--	--
79	--	--
80	--	--

Ing. Giovanni Michele Massa,
Il Responsabile dell'Unità Tecnica

Documento autenticato con timbro a secco
Questa attestazione è composta da tre pagine. Essa è stata rilasciata in due copie originali trasmesse al richiedente.
Non saranno forniti duplicati.

GROUPE apave

Note de calcul selon Codap 2000 et Directive 87/404/CEE

Pression de calcul	1,1	N/mm²
Diamètre extérieur	305	mm
Surépaisseur de corrosion choisie	0,25	mm

Virole

Metal constitutif:	S235JRG2 EN10025
Contrainte nominale de calcul	108
Coefficient de soudure	1 (x 1,25)
Epaisseur nominale de command	2,35
Epaisseur minimale garanti en fin fabrication	2,25
Epaisseur utile	2,00
Epaisseur calculé (max)	1,93

Fond (emboutissage à froid)

Metal constitutif:	S235JRG2 EN10025
Contrainte nominale de calcul	108
Epaisseur nominale de command (minimale)	2,35
Epaisseur minimale garanti en fin fabrication	2,25
Epaisseur utile	2,00
Epaisseur calculé (max)	1,63

FAMILLE **AB**

LISTE DES VARIANTES

MATERIAUX UTILISES				
VIROLE et FONDS		BOSSAGES		
EN10025	EN10025	NFA49 211		NORME
S235JRG2	S235JRG2	TUE250B		NUANCE
2,25	2,25	-		EP. MINI
0,25	0,25	0,25		CORROSION

VARIANTES	CAP.	D.	PS	PE	Trou V.	A	B	H	c	h	r	R
AB22X	22	196	11	16,5	X	790	680	55	12	43	30	164
AB22Y	22	196	11	16,5	Y	790	680	55	12	43	30	164
AB26X	25	216	11	16,5	X	724	600	62	12	50	30	208
AB26Y	25	216	11	16,5	Y	724	600	62	12	50	30	208
AB21X	24	240	11	16,5	X	542	400	71	12	59		
AB21Y	24	240	11	16,5	Y	542	400	71	12	59		
AB23X	24	240	11	16,5	X	552	410	71	12	59		
AB23Y	24	240	11	16,5	Y	552	410	71	12	59		
AB24X	24	240	11	16,5	X	592	450	71	12	59		
AB24Y	24	240	11	16,5	Y	592	450	71	12	59		
AB27X	27	240	11	16,5	X	642	500	71	12	59		
AB27Y	27	240	11	16,5	Y	642	500	71	12	59		
AB25X	25	250	11	16,5	X	565	415	75	12	63		
AB25Y	25	250	11	16,5	Y	565	415	75	12	63		
AB28X	28	250	11	16,5	X	635	485	75	12	63		
AB28Y	28	250	11	16,5	Y	635	485	75	12	63		
AB38X	40	286	8	12	X	616	450	83	12	71		
AB38Y	40	286	8	12	Y	616	450	83	12	71		
AB39X	40	286	11	16,5	X	616	450	83	12	71		
AB39Y	40	286	11	16,5	Y	616	450	83	12	71		
AB40X	40	286	11	16,5	X	766	600	83	12	71		
AB40Y	40	286	11	16,5	Y	766	600	83	12	71		
AB42X	40	286	11	16,5	X	746	580	83	12	71		
AB42Y	40	286	11	16,5	Y	746	580	83	12	71		
AB45X	45	286	11	16,5	X	716	550	83	12	71		
AB45Y	45	286	11	16,5	Y	716	550	83	12	71		
AB50X	50	286	11	16,5	X	866	700	83	12	71		
AB50Y	50	286	11	16,5	Y	866	700	83	12	71		
AB50Z	50	286	11	16,5	Z	866	700	83	12	71		
AB52X	50	286	11	16,5	X	766	600	83	12	71		
AB52Y	50	286	11	16,5	Y	766	600	83	12	71		
AB41X	40	305	11	16,5	X	684	500	92	12	80		
AB41Y	40	305	11	16,5	Y	684	500	92	12	80		
AB49X	50	305	11	16,5	X	684	500	92	12	80		
AB49Y	50	305	11	16,5	Y	684	500	92	12	80		
AB53X	50	305	11	16,5	X	714	530	92	12	80		
AB53Y	50	305	11	16,5	Y	714	530	92	12	80		
AB54X	50	305	11	16,5	X	764	580	92	12	80		
AB54Y	50	305	11	16,5	Y	764	580	92	12	80		
AB51X	50	305	11	16,5	X	784	600	92	12	80		
AB51Y	50	305	11	16,5	Y	784	600	92	12	80		
AB60X	60	305	11	16,5	X	884	700	92	12	80		
AB60Y	60	305	11	16,5	Y	884	700	92	12	80		
AB55X	50	305	11	16,5	X	734	550	92	12	80		
AB55Y	50	305	11	16,5	Y	734	550	92	12	80		
AB15X	15	286	11	16,5	X	288	122	83	12	71		
AB15Y	15	286	11	16,5	Y	288	122	83	12	71		
AB16X	16	196	11	16,5	X	536	426	55	12	43		
AB16Y	16	196	11	16,5	Y	536	426	55	12	43		
AB56X	50	286	11	16,5	X	746	580	83	12	71		
AB56Y	50	286	11	16,5	Y	746	580	83	12	71		
AB20X	24	305	11	16,5	X	434	250	92	12	80		
AB20Y	24	305	11	16,5	Y	434	250	92	12	80		
AB11X	11	150	10	15	X	674	580	47	6	41		
AB11Y	11	150	10	15	Y	674	580	47	6	41		
AB12X	11	150	11	16,5	X	674	580	47	6	41		
AB12Y	11	150	11	16,5	Y	674	580	47	6	41		
AB18X	17	150	11	16,5	X	894	800	47	6	41		
AB18Y	17	150	11	16,5	Y	894	800	47	6	41		
AB17X	17	150	11	16,5	X	964	870	47	6	41		
AB17Y	17	150	11	16,5	Y	964	870	47	6	41		

VISA
REV. REVISED WITNESSED
Inspector: GIAN MASCA Date:

AIR COM SAN PIETRO MOSEZZO - ITALY	**RECIPIENT A PRESSION SIMPLE** SELON DIRECTIVE 87.404.CEE	REVISION: 0

ANNEXE N. 1 AU PLAN DE LA FAMILLE **AB**